透水側溝 SPUs−250A構造図　S=1/10

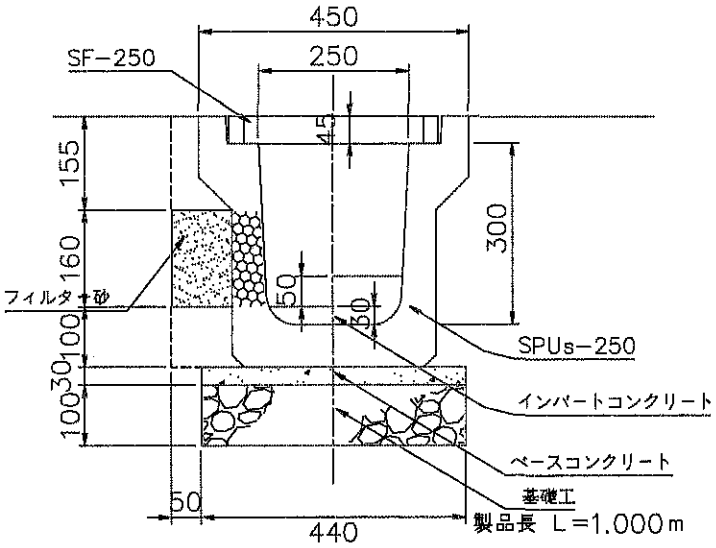
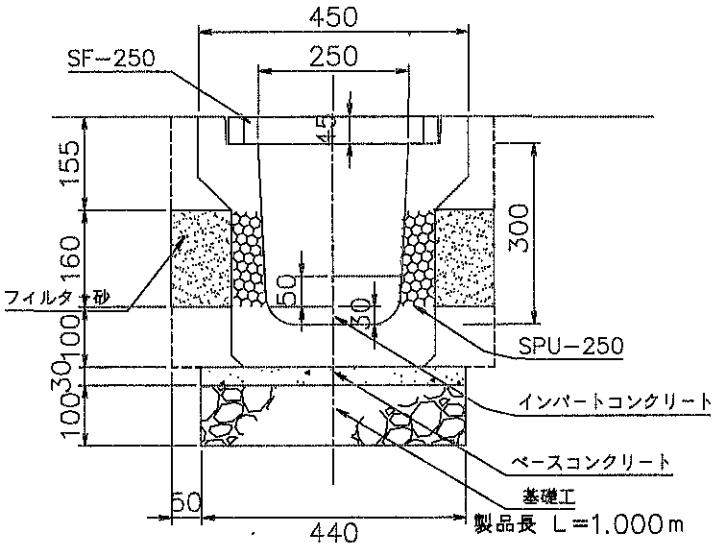
透水側溝 SPU−250A構造図　S=1/10