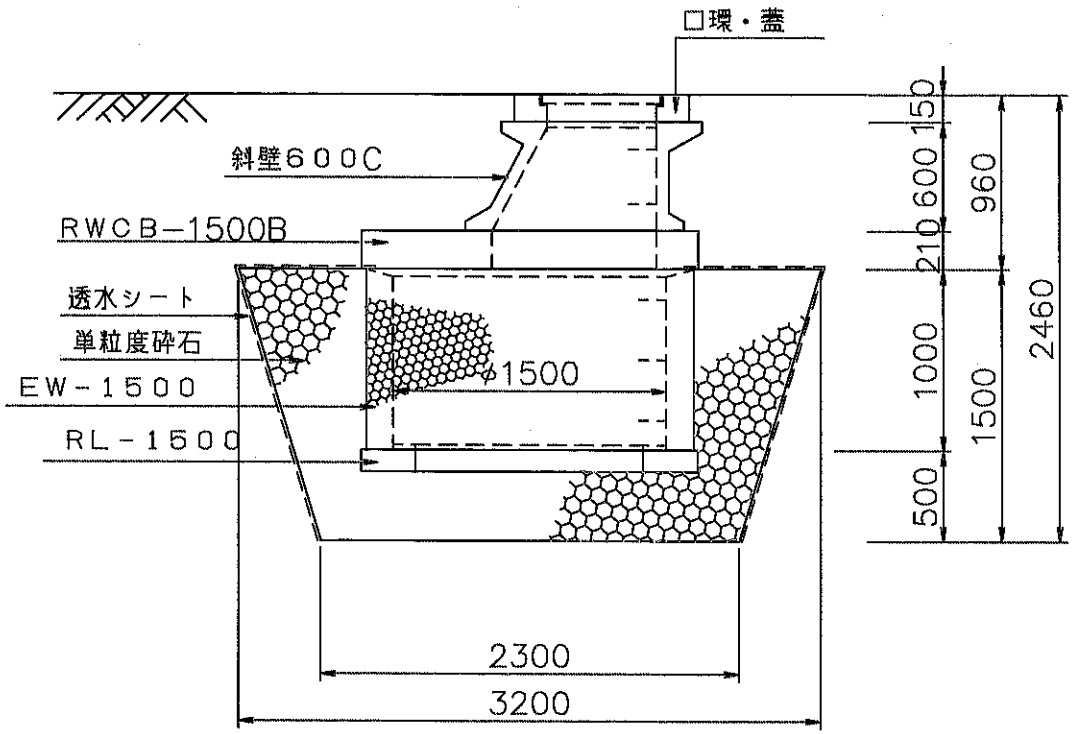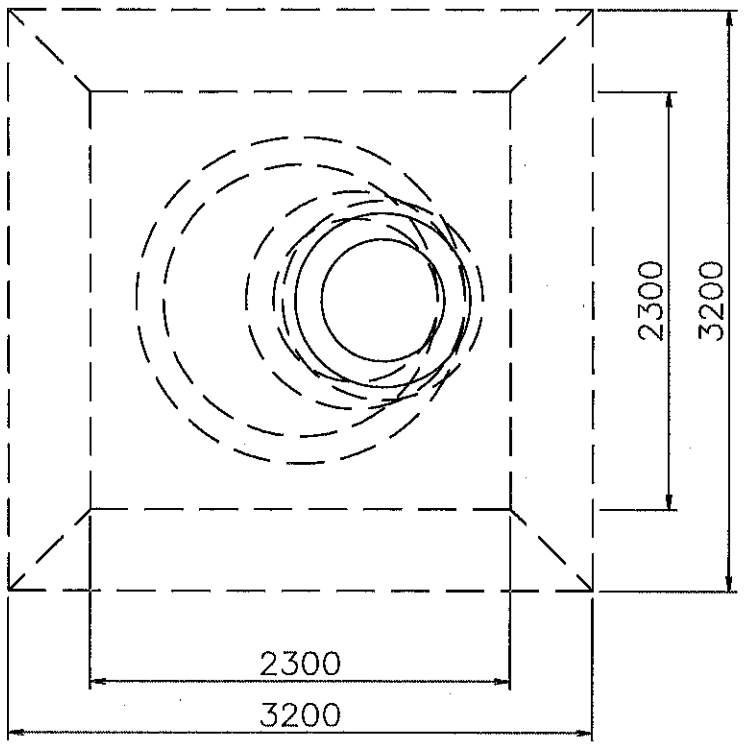浸透井戸 EW−1500（1段積）　S＝1／40